APOYO SERIE 2 62E200 AMARRE

AISLADORES COMPOSITE: AMARRE "U70YB30-AL+PECA-1000-A"

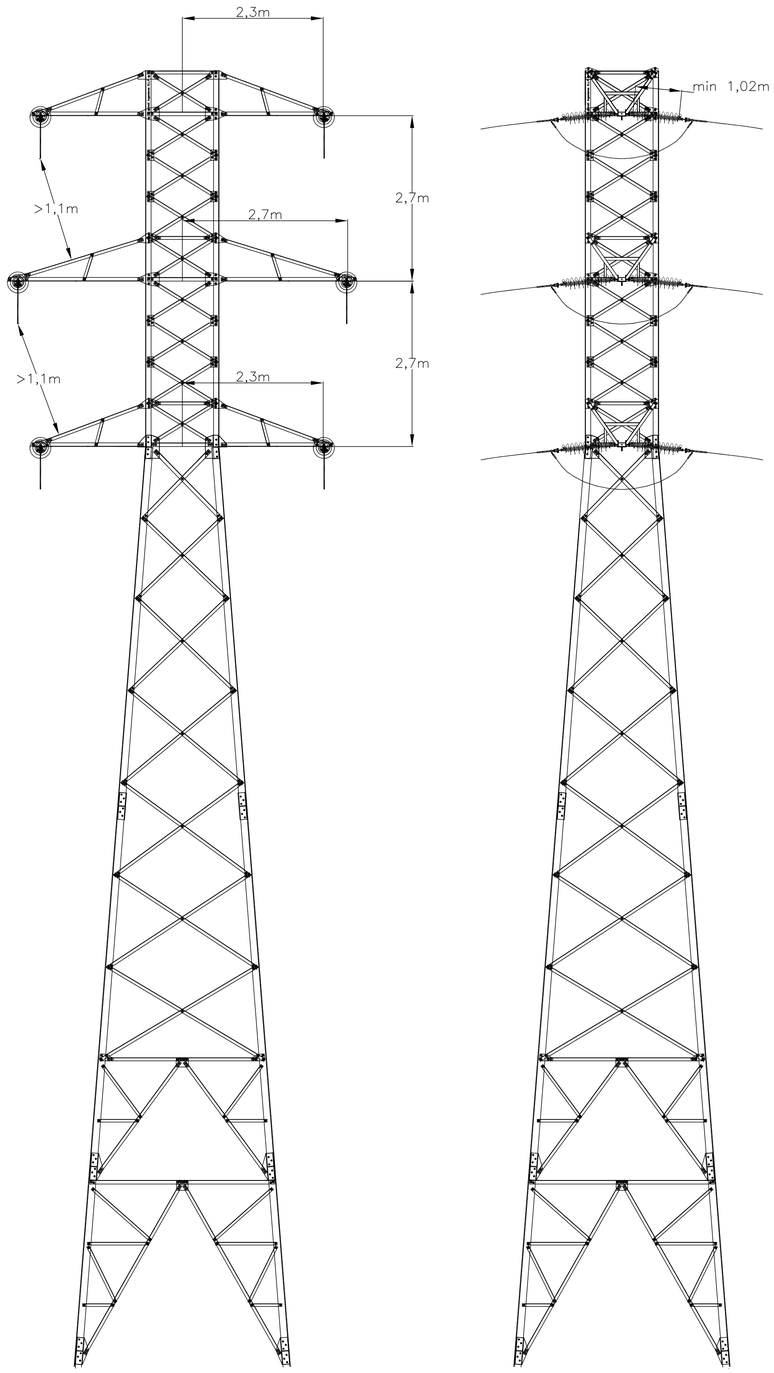

APOYO SERIE 1 62E100 SUSPENDIDO

AISLAMIENTO COMPOSITE U70YB30AC

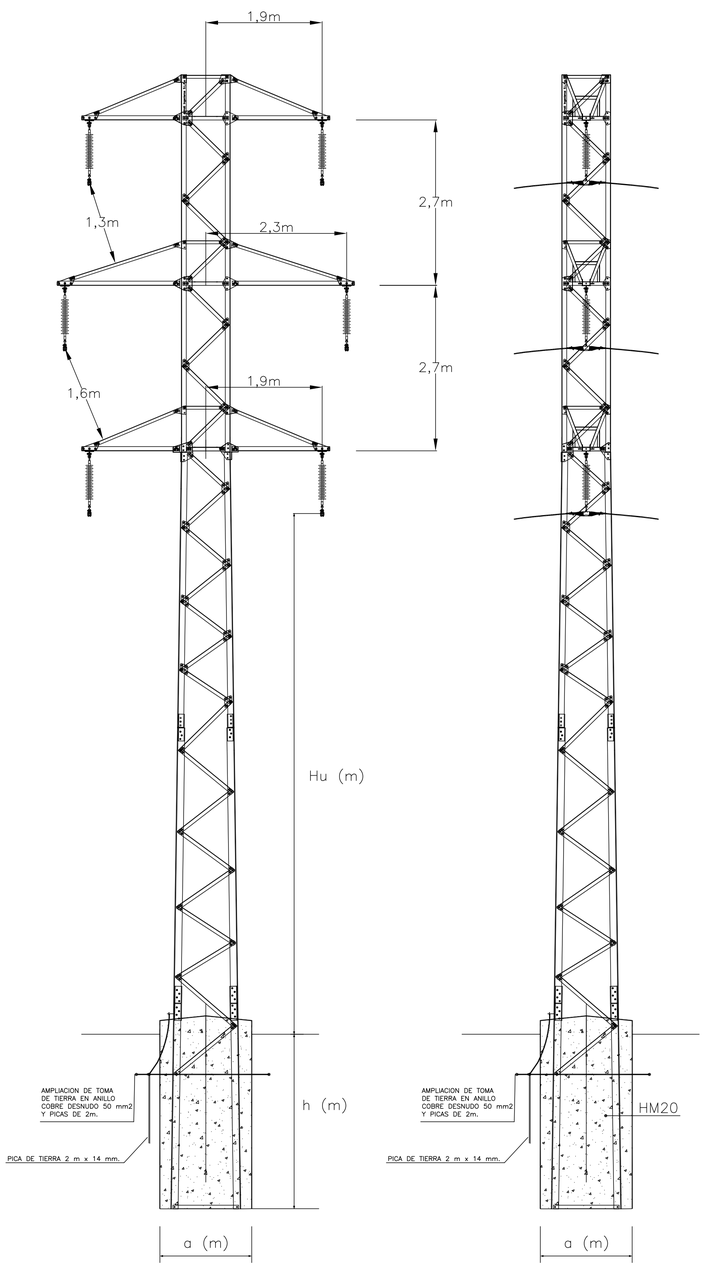

CADENA DE SUSPENSIÓN CON AISLADOR DE 30KV

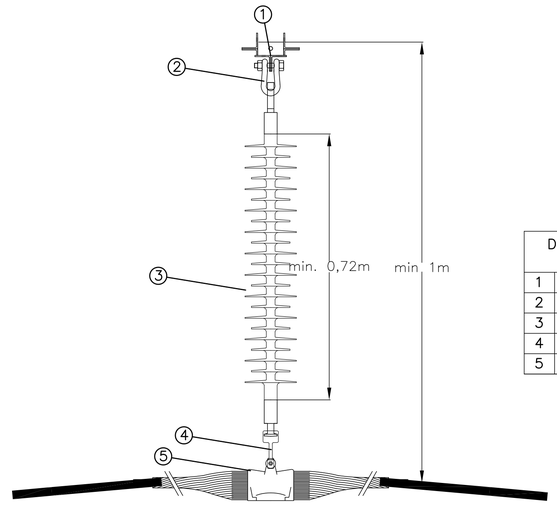

DISTANCIA DE SEGURIDAD ENTRE ZONA DE POSADO Y PUNTO DE TENSION		
1	CARTELA DE CRUCETA	
2	GRILLETE RECTO GN16	86mm
3	AISL. COMP. U70YB30AC	870mm
4	ROTULA CORTA REF. R16/20	88mm
5	GRAPA DE SUSPENSION	

CADENA DE AMARRE CON AISLADOR DE 30KV DE 1 MTS + PECA Y GRAPA COMPRESION

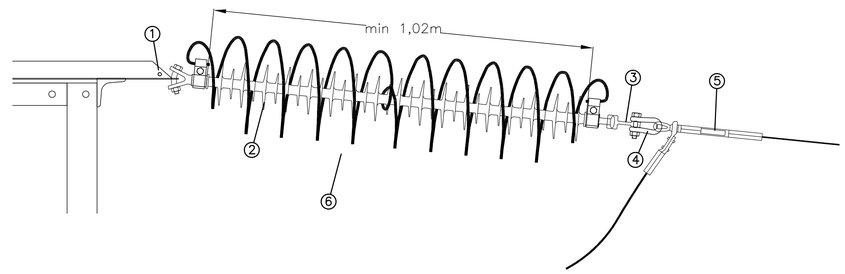

DISTANCIA DE SEGURIDAD ENTRE ZONA DE POSADO Y PUNTO DE TENSION		
1	CARTELA DE CRUCETA	
2	AISL. COMP. U70YB30 AL	1170mm
3	ROTULA CORTA R16/17	88mm
4	GRILLETE RECTO GN16	86mm
5	GRAPA DE COMPRESIÓN	
6	PROTECCIÓN PECA-1000-A	

FECHA	REV	MODIFICACIONES

EQUIPO REDACTOR
- FRANCISCO JAVIER JUÁREZ GAY. Ingeniero Industrial, colegiado nº 450
- DAVID REMÍREZ DE GANUZA SATRÚSTEGUI. Ingeniero Técnico Industrial, colegiado nº 2850
- LUIS M. MARTINEZ GOMEZ. Ingeniero Agrónomo, colegiado nº 1336

EL INGENIERO INDUSTRIAL: FDO. FCO. JAVIER JUÁREZ

FECHA: ENERO 2018
DIBUJADO: IRATI, S.L.P.

UNIÓN LÍNEAS A 30 KV ENTRE LEKUNBERRI Y UITZI

APOYOS Y AISLADORES

IBERDROLA | IBERDROLA DISTRIBUCION ELECTRICA, S.A.U. NAVARRA

ESCALAS S/E
ANULA ANULADO
ARCHIVO
HOJA 1 DE 2
Nº 2 REV